Проект myTSOPer

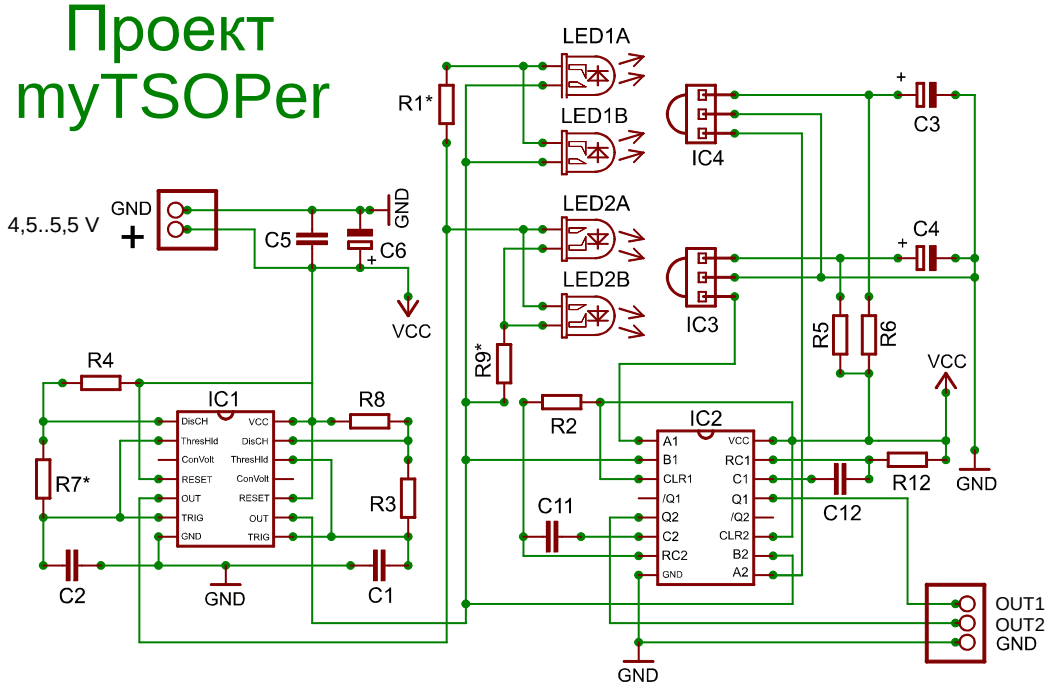

myROBOT.RU

Принципиальная схема безконтактного ИК-бампера **myTSOPer**

R1* - 68 Ohm
R2, R12 - 27 k
R3 - 5,1 k
R4, R8 - 1 k
R5, R6 - 80..150 Ohm

R7* - 16 k
R9 - 75 Ohm
C1 - 0,01 μF
C5, C11, C12 - 0,1 μF
C2 - 1000 pF

C3, C4 - 4,7..5 μF / 10V
C6 - 20..50 μF / 15V
IC1 - NE556

IC2 - 74LS123 (К555АГ3)
TSOP1, TSOP2 - TSOP4840
LED1A, .. LED2B - TSAL6200 или аналогичные
(R1*, R7*, R9* - элементы для настройки)

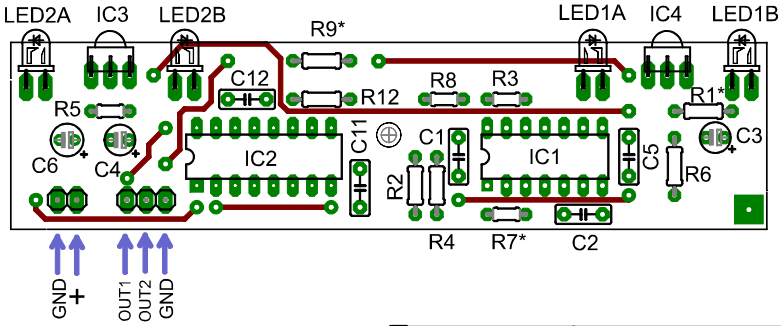

Расположение деталей на печатной плате. Красным цветом отмечены проволочные перемычки.

Рисунок печатной платы **myTSOPer** (ver 4.1) для "ЛУТ" (рисунок приведён дважды)

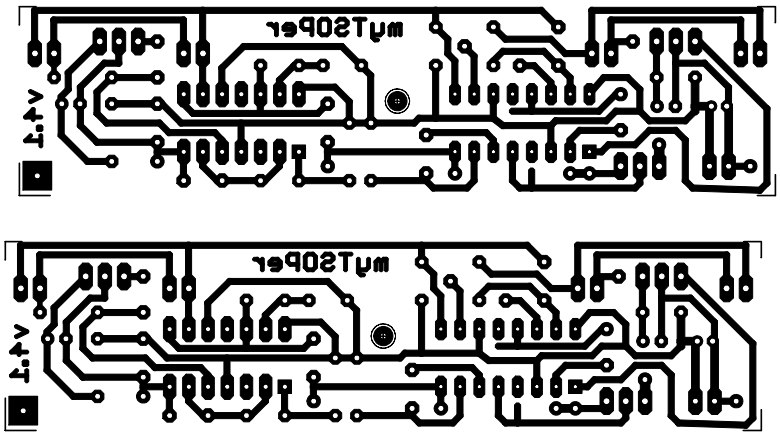

(c)nest 22.07.2010